SONY

4-564-777-**02**(1)

Light Weight Rod Support

取扱説明書
Operating Instructions
Mode d'emploi
Bedienungsanleitung

お買い上げいただきありがとうございます。

⚠注意 安全のための注意事項を守らないと、けがをしたり、周辺の物品に損害を与えることがあります。

この取扱説明書には、事故を防ぐための重要な注意事項と製品の取り扱いかたを示してあります。**この取扱説明書をよくお読みのうえ**、製品を安全にお使いください。お読みになったあとは、いつでも見られるところに必ず保管してください。

VCT-FS7

© 2014 Sony Corporation Printed in Japan

4564777020

安全のために

ソニー製品は安全に充分に配慮して設計されています。しかし、まちがった使いかたをすると、落下などにより人身事故につながることがあり、危険です。
事故を防ぐために次のことを必ずお守りください。

- **安全のための注意事項を守る。**
- **故障したり破損したら使わずに、ソニーのサービス窓口に相談する。**

警告表示の意味

この取扱説明書および製品では、次のような表示をしています。表示の内容をよく理解してから本文をお読みください。

⚠注意

この表示の注意事項を守らないと、事故によりけがをしたり周辺の物品に損害を与えたりすることがあります。

行為を禁止する記号

禁止

行為を指示する記号

指示

⚠注意 下記の注意を守らないと、**けが**をしたり、周辺の物品に**損害**を与えることがあります。

正しく使用する

指示 この取扱説明書をよく読んだうえ、本機を正しくご使用ください。使用方法を誤るとカメラが落下し、けがをすることがあります。

取り付けは正しく行う

指示 この取扱説明書をよく読んだうえ、確実に取り付けてください。取り付け方法を誤るとカメラが落下し、けがをすることがあります。

耐荷重を超えるものをロッドに設置しない

指示 取扱説明書に記載されている耐荷重を超えるものをロッドに設置すると、脱落・けがのおそれがあります。

ネジやレバーの緩みを確認する

指示
① 本機をカメラに固定後、ネジが緩んでいないか確認してください。緩んでいるとカメラが落下し、けがをすることがあります。
② φ15ロッドを取り付けるときは、レバーで確実に締めてください。緩んでいるとロッドが抜けて、けがをすることがあります。

指定の三脚アタッチメントを使用する

指示 組み合わせる三脚アタッチメントは必ずソニー製VCT-14、またはVCT-U14をお使いください。

推奨以外のカメラを使用しない

禁止 カメラが落下し、けがをすることがあります。

日本語

VCT-FS7は、ソニー製カムコーダー PXW-FS7に取り付けることにより、撮影時のカメラの安定性を向上させるためのアクセサリーです。また本機をPXW-FS7に取り付けると、三脚アタッチメントVCT-14/VCT-U14への装着が可能になります。

各部の名称と働き A

❶ **フロントベース**

❷ **フロントベース用φ15ロッド取り付け穴(左右2か所)**

❸ **ロッドロックレバー(左右2か所)**
φ15ロッドの取り付けや取り外しに使用します。
取り付けるときは、ロッドロックレバーを時計回りに回してロッドを固定します。
取り外すときは、ロッドロックレバーを反時計回りに回し、レバーを緩めます。
レバーが回しにくい位置にある場合は、レバーを引き出してから操作しやすい位置まで回します。位置を決めたらレバーを押して元に戻します(図A拡大部分)。

ご注意
- 取り付け後、ロッドが抜けないことを確認してください。
- ロッドを2本使用したときの最大耐荷重は4 kgです。
- ロッドに重量物を設置したときは、カメラのショルダーベルトは使用しないでください。

❹ **フロントベース固定用ネジ(+B M3×8)**

❺ **ロゼット(左右2か所)**
汎用のハンドグリップが取り付け可能です。

ご注意
PXW-FS7のグリップリモコンのアームは、PXW-FS7本体にではなく、本製品のグリップ取り付け部に取り付けてください(図F)。

❻ **可動式ショルダーパッド**

❼ **リアベース固定用ネジ(3/8インチ)**

❽ **リアベース固定用ネジ(+B M3×8)**

❾ **ロッドロックレバー(左右2か所)**
φ15ロッドの取り付けや取り外しに使用します。
取り付けるときは、ロッドロックレバーを時計回りに回してロッドを固定します。
取り外すときは、ロッドロックレバーを反時計回りに回し、レバーを緩めます。
レバーが回しにくい位置にある場合は、レバーを引き出してから操作しやすい位置まで回します。位置を決めたらレバーを押して元に戻します。

ご注意
- 取り付け後、ロッドが抜けないことを確認してください。
- ロッドを2本使用したときの最大耐荷重は4 kgです。
- ロッドに重量物を設置したときは、カメラのショルダーベルトは使用しないでください。

❿ **リアベース用φ15ロッド取り付け穴(左右2か所)**

⓫ **リアベース**

カムコーダーへの取り付けかた

PXW-FS7用ショルダーパッドの取り外し(図B-1)
PXW-FS7のショルダーパッドを取り外します。

ご注意
取り外したショルダーパッドは大切に保管してください。

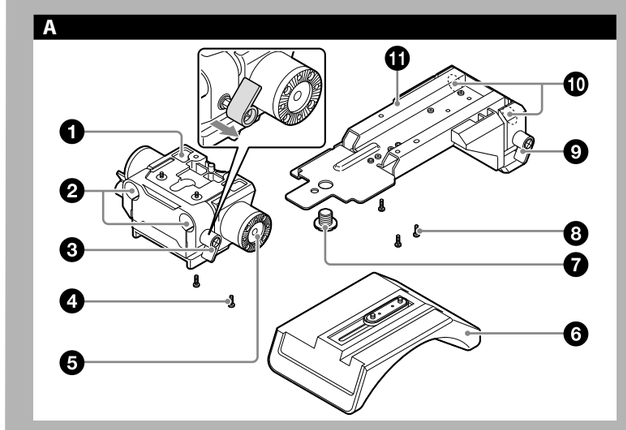

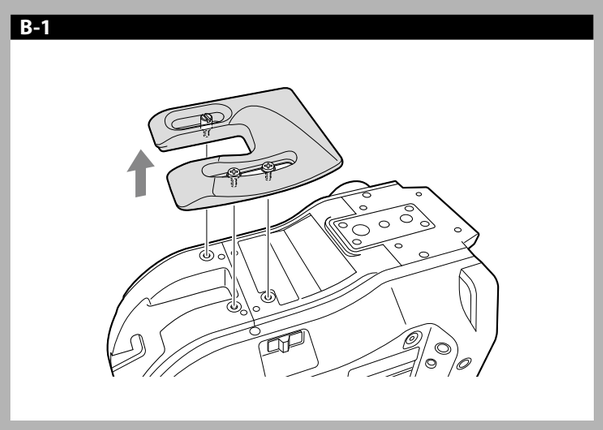

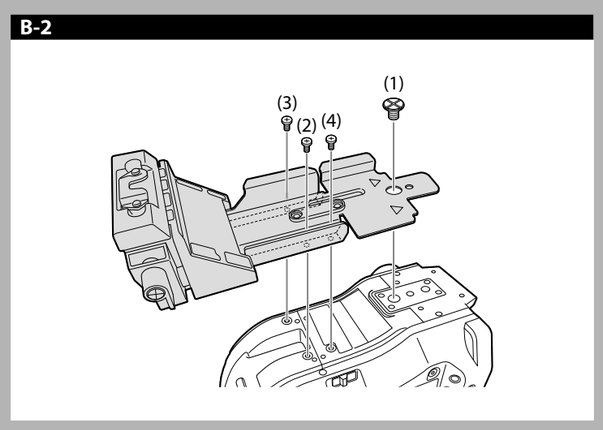

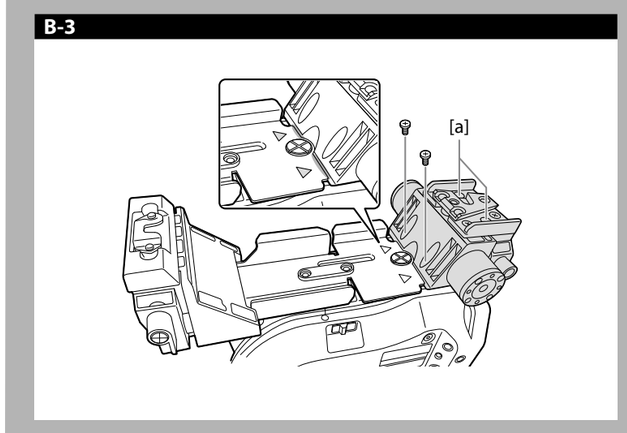

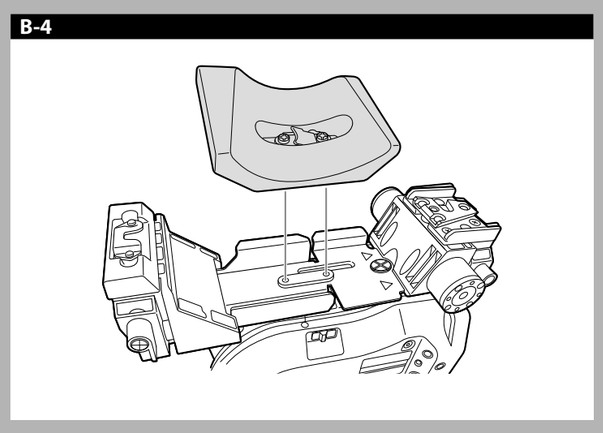

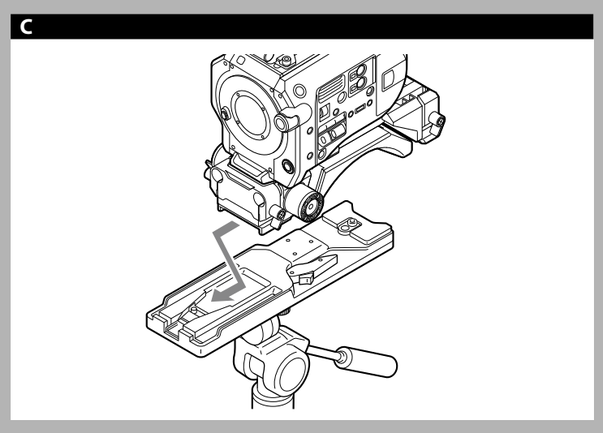

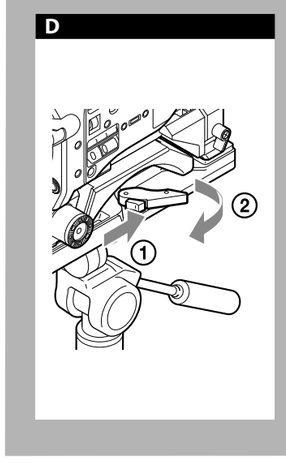

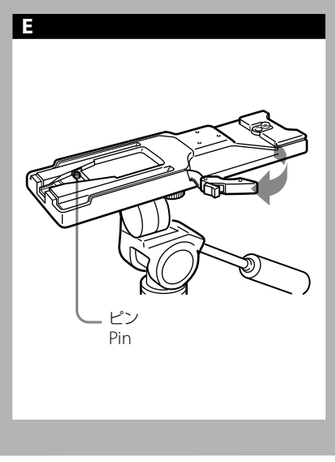

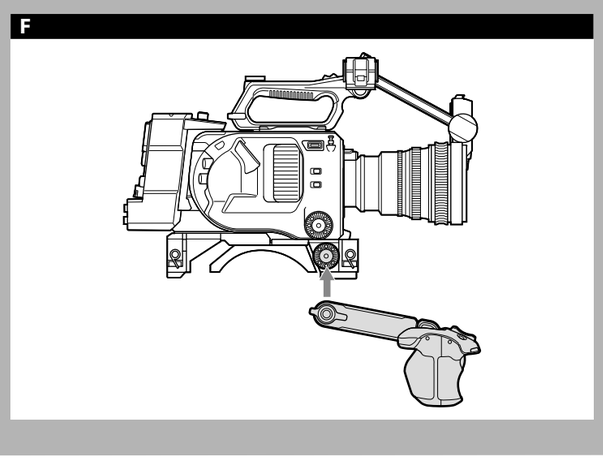

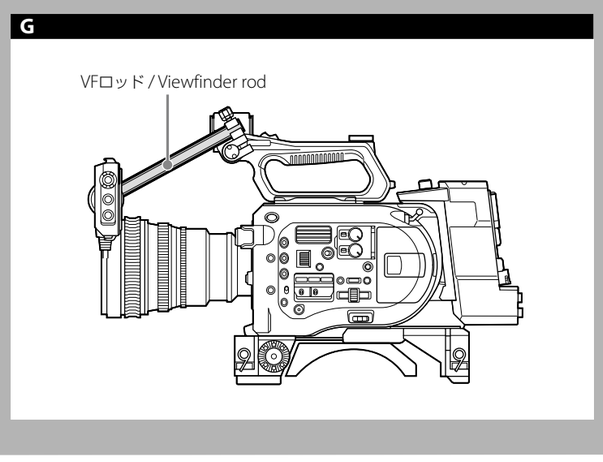

リアベースの取り付け(図B-2)
付属のネジをカムコーダーのネジ穴に合わせ、(1)→(2)→(3)→(4)の順序でネジをしっかり締めます。

ご注意
- ネジの取り付け順序を間違えると取り付けできません。
- ネジは必ず4か所でしっかり締めてください。

フロントベースの取り付け(図B-3)
付属のネジをカムコーダーのネジ穴に合わせます。
フロントベースをリアベースに押し当てて、フロントベースの▷マークが示す接合部に隙間が出ない状態にしてから、付属のネジ2本とフロントベース内部の組み込みネジ2本(図の[a])をしっかり締めます。

ご注意
ネジは必ず4か所でしっかり締めてください。

可動式ショルダーパッドの取り付け(図B-4)
可動式ショルダーパッドのネジ(2本)をカムコーダーのネジ穴に合わせ、ネジ2本を交互にしっかり締めます。
オレンジ色のショルダーパッドロックレバーを倒してショルダーパッドを固定します。

ご注意
ネジは交互に、締め付けが均等になるように締めてください。

ショルダーパッド位置の調整
ショルダーパッドロックレバーを引き上げてロックを外して、ショルダーパッドを前後にスライドして適切な位置を選び、レバーを倒してショルダーパッドを固定します。

ご注意
可動式ショルダーパッドの位置を最前部にした場合、ビューファインダーのロッドの長さが足りなくなることがあります(図G)。標準のVFロッドよりも20 mm長いVFロッド(サービス部品番号:4-547-069-11)をお使いください。詳しくは販売店にお問い合わせください。

三脚アタッチメントへの取り付けかた

溝に沿って、カチッと音がするまで前方へすべらせます(図C)。

ご注意
本機を前後に動かして、外れないことを確認してください。

三脚アタッチメントからの取り外しかた

赤いボタンを押しながら(①)、レバーを矢印の方向へ動かします(②)(図D)。

ご注意
カメラを取り外したあとに、三脚アタッチメントのピンが元の位置に戻らない場合は、もう一度、赤いボタンを押しながらレバーを矢印の方へ動かして、ピンを元の位置に戻します。ピンが残ったままだと、カメラの取り付けができません(図E)。

主な仕様

外形寸法(幅/高さ/奥行き)	約118 × 63.2 × 250 mm
質量	本体:980 g、ロッド(1本):160g
付属品	取扱説明書(2)、ネジ(+B M3×8)(10)、ネジ(3/8インチ)(1)、φ15ロッド(2)

仕様および外観は改良のため予告なく変更することがありますが、ご了承ください。

- お使いになる前に、必ず動作確認を行ってください。故障その他に伴う営業上の機会損失等は保証期間中および保証期間経過後にかかわらず、補償はいたしかねますのでご了承ください。
- 本製品を使用したことによるお客様、または第三者からのいかなる請求についても、当社は一切の責任を負いかねます。
- 諸事情による本製品に関連するサービスの停止、中断について、一切の責任を負いかねます。

English

Before operating the unit, please read this manual thoroughly and retain it for future reference.

For the customers in the U.S.A.
SONY LIMITED WARRANTY - Please visit http://www.sony.com/psa/warranty for important information and complete terms and conditions of Sony's limited warranty applicable to this product.

For the customers in Canada
SONY LIMITED WARRANTY - Please visit http://www.sonybiz.ca/solutions/Support.do for important information and complete terms and conditions of Sony's limited warranty applicable to this product.

For the customers in Europe
Sony Professional Solutions Europe - Standard Warranty and Exceptions on Standard Warranty.
Please visit http://www.pro.sony.eu/warranty for important information and complete terms and conditions.

For the customers in Korea
SONY LIMITED WARRANTY - Please visit http://bpeng.sony.co.kr/handler/BPAS-Start for important information and complete terms and conditions of Sony's limited warranty applicable to this product.

The VCT-FS7 is an accessory that attaches to Sony PXW-FS7 camcorders to improve camera stability when shooting. Attaching the unit to the PXW-FS7 also enables the camera to be mounted on a VCT-14/VCT-U14 tripod attachment.

Name and function of parts A

❶ **Front base**

❷ **Φ15 rod attachment hole (left and right) for the front base**

❸ **Rod lock levers (left and right)**
Used when attaching or removing the Φ15 rods.
When attaching, turn the lock rod levers clockwise to secure the rods.
When removing, turn the lock rod levers counterclockwise to loosen the levers.
If a lever is in a position that is difficult to turn, pull the lever out and turn it to a position where it will be easier to operate. Then, push the lever back in (Figure A, magnified view).

Notes
- After attaching, check that the rods cannot come out.
- The maximum load is 4 kg (8 lb 13 oz) when using two rods.
- Do not use the camera shoulder belt when a heavy object is attached to the rods.

❹ **Retaining screws (+B M3×8) for front base**

❺ **Rosette mounts (left and right)**
Attachment points for generic hand grips.

Note
The PXW-FS7 grip remote control arm should be attached not to the PXW-FS7 directly, but instead to the grip mounting point on this unit (Figure F).

❻ **Adjustable shoulder pad**

❼ **Retaining screw (3/8 in.) for rear base**

❽ **Retaining screws (+B M3×8) for rear base**

❾ **Rod lock levers (left and right)**
Used when attaching or removing the Φ15 rods.
When attaching, turn the lock rod levers clockwise to secure the rods.
When removing, turn the lock rod levers counterclockwise to loosen the levers.
If a lever is in a position that is difficult to turn, pull the lever out and turn it to a position where it will be easier to operate. Then, push the lever back in.

Notes
- After attaching, check that the rods cannot come out.
- The maximum load is 4 kg (8 lb 13 oz) when using two rods.
- Do not use the camera shoulder belt when a heavy object is attached to the rods.

❿ **Φ15 rod attachment holes (left and right) for the rear base**

⓫ **Rear base**

Attaching to a camcorder

Removing the PXW-FS7 shoulder pad (Figure B-1)
Remove the PXW-FS7 shoulder pad.

Note
Store the shoulder pad in a safe place.

Attaching the rear base (Figure B-2)
Align the supplied screws with the screw holes on the camcorder in the sequence (1)→(2)→(3)→(4), then tighten securely.

Notes
- The base will not be attached correctly if the screws are attached in the wrong sequence.
- Tighten the four screws securely.

Attaching the front base (Figure B-3)
Align the supplied screws with the screw holes on the camcorder.
Push the front base into the rear base, so that there are no gaps at the points indicated by the ▷ marks on the front base, then tighten the two supplied screws and the two recessed assembly screws ([a] in the figure) securely.

Note
Tighten the four screws securely.

Attaching the adjustable shoulder pad (Figure B-4)
Align the two screws of the adjustable shoulder pad with the holes on the camcorder, then alternately tighten the two screws.
Lower the orange shoulder pad lock lever to secure the shoulder pad.

Note
Alternately tighten the screws evenly.

Adjusting the shoulder pad position
Lift the shoulder pad lock lever to unlock it, slide the shoulder pad forward/backward to the desired position, then lower the lever to lock the shoulder pad in position.

Note
If the position of the variable-type shoulder pad is set to the front-most position, the length of the viewfinder rod may be insufficient (Figure G). In this case, use a different viewfinder rod (P/N: 4-547-069-11), which is 20 mm (13/16 in.) longer than the standard rod. For details, consult your Sony sales representative.

Attaching to the tripod attachment

Slide the camera forward along the groove until it clicks into place (Figure C).

Note
Wiggle the camera back and forth to make sure it does not come off.

Detaching from the tripod attachment

Press and hold the red button (①), then slide the lever in the direction of the arrow (②) (Figure D).

Note
If the pin on the tripod attachment does not return to its original position after detaching the camera, press and hold the button again and slide the lever in the direction of the arrow to return the pin to its original position. The camera cannot be mounted if the pin remains exposed (Figure E).

Specifications

Dimensions (W / H / D)	Approx. 118 × 63.2 × 250 mm (4 3/4 × 2 1/2 × 9 7/8 inches)
Mass	Unit: 980 g (2 lb 2.6 oz), Rod (1): 160 g (5.6 oz)
Supplied items	Operating Instructions (2), screws (+B M3×8) (10), screw (3/8 in.) (1) , Φ15 rods (2)

Design and specifications are subject to change without notice.

Notes
- Always verify that the unit is operating properly before use. SONY WILL NOT BE LIABLE FOR DAMAGES OF ANY KIND INCLUDING, BUT NOT LIMITED TO, COMPENSATION OR REIMBURSEMENT ON ACCOUNT OF THE LOSS OF PRESENT OR PROSPECTIVE PROFITS DUE TO FAILURE OF THIS UNIT, EITHER DURING THE WARRANTY PERIOD OR AFTER EXPIRATION OF THE WARRANTY, OR FOR ANY OTHER REASON WHATSOEVER.
- SONY WILL NOT BE LIABLE FOR CLAIMS OF ANY KIND MADE BY USERS OF THIS UNIT OR MADE BY THIRD PARTIES.
- SONY WILL NOT BE LIABLE FOR THE TERMINATION OR DISCONTINUATION OF ANY SERVICES RELATED TO THIS UNIT THAT MAY RESULT DUE TO CIRCUMSTANCES OF ANY KIND.

A

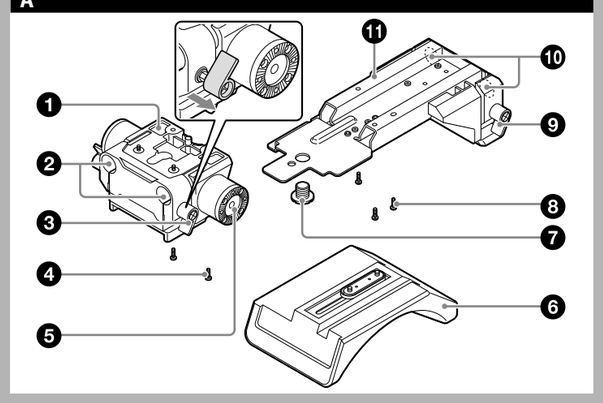

B-1

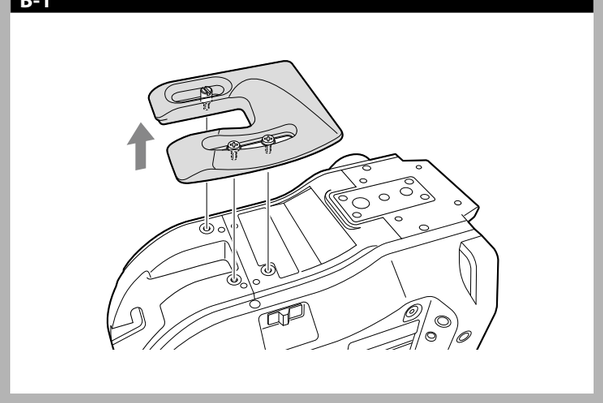

B-2

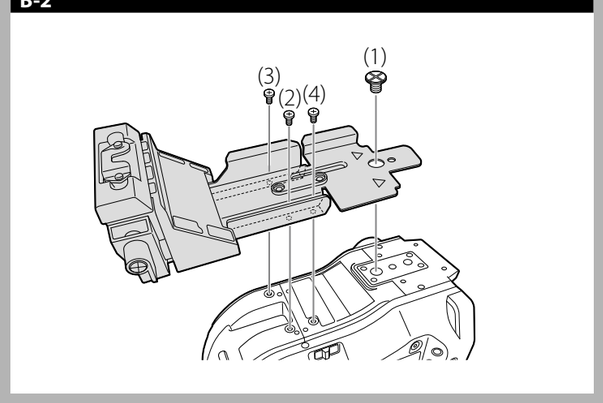

B-3

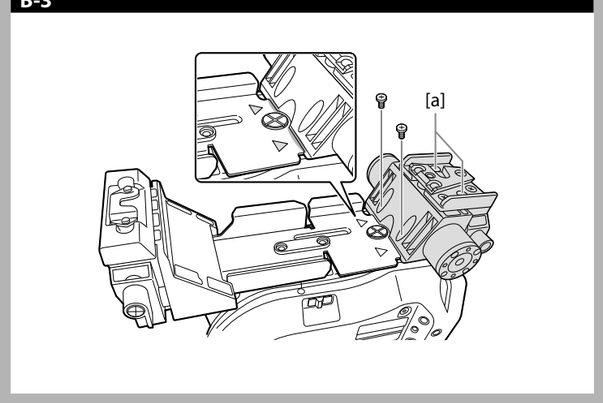

B-4

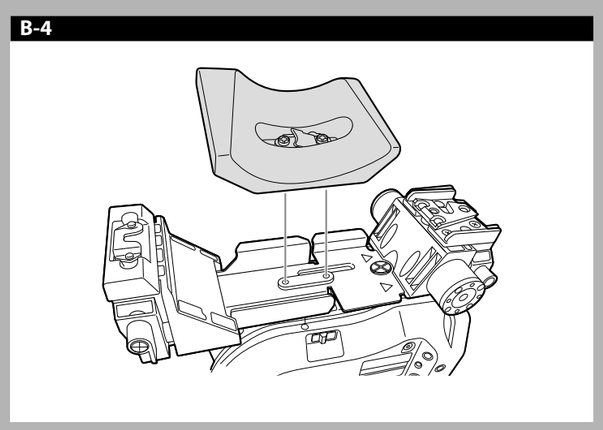

C

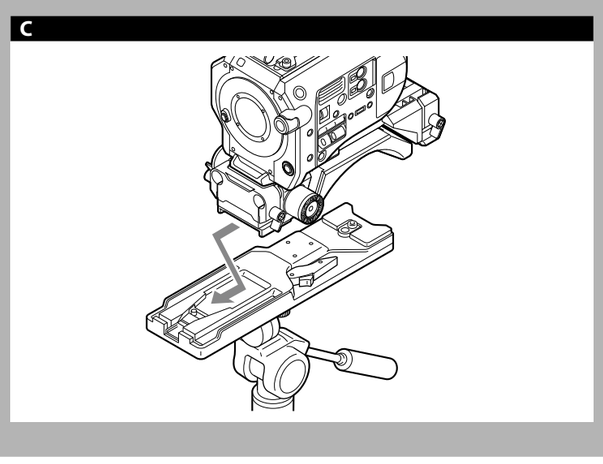

D

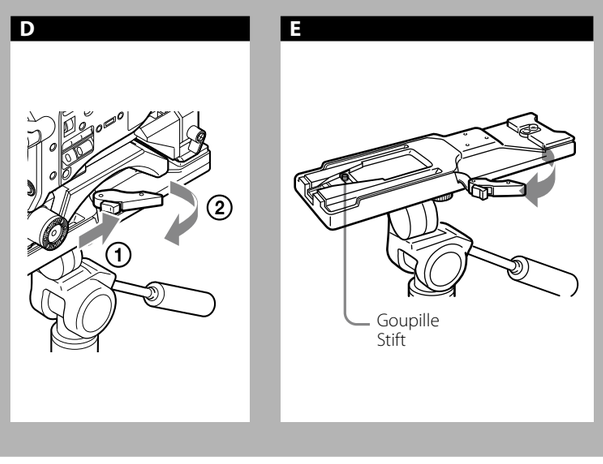

E

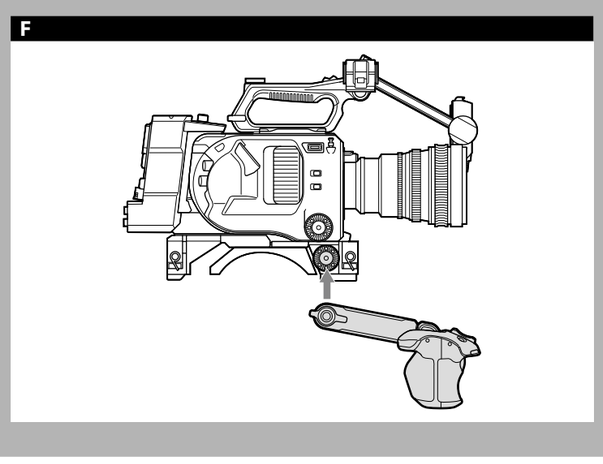

F

G

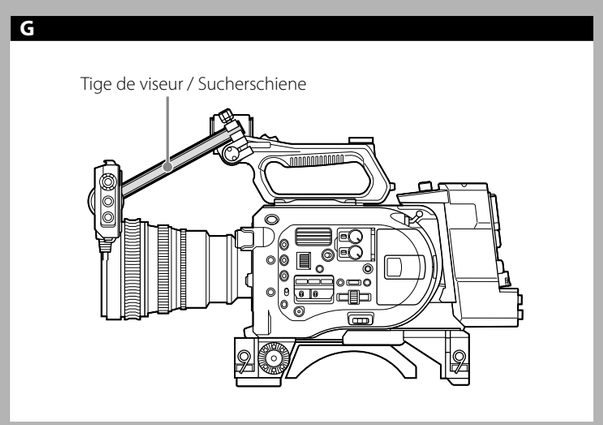

Français

Avant d'utiliser l'appareil, veuillez lire attentivement ce manuel et le conserver pour future référence.

Pour les clients au Canada
GARANTIE LIMITÉE DE SONY - Rendez-vous sur http://www.sonybiz.ca/solutions/Support.do pour obtenir les informations importantes et l'ensemble des termes et conditions de la garantie limitée de Sony applicable à ce produit.

Le VCT-FS7 est un accessoire qui se fixe aux caméscopes SONY PXW-FS7 pour améliorer la stabilité de la caméra pendant le tournage. La fixation de l'accessoire au PXW-FS7 permet de monter la caméra sur l'attache pour trépied VCT-14/VCT-U14.

Nomenclature et fonction des pièces A

❶ **Base avant**

❷ **Fente pour fixation de tige de Φ15 (gauche et droite) pour la base avant**

❸ **Leviers de verrouillage de tige (gauche et droit)**
Utilisés pour la fixation ou le retrait des tiges de Φ15.
Lors de la fixation, tournez les leviers de verrouillage de tige dans le sens des aiguilles d'une montre pour visser les tiges.
Lors du retrait, tournez les leviers de verrouillage de tige dans le sens contraire des aiguilles d'une montre pour dévisser les leviers.
Si un levier se trouve dans une position où il est difficile de tourner, tirez-le vers l'extérieur et tournez-le pour faciliter la manipulation. Poussez, ensuite, le levier en place (Figure A, vue agrandie).

Remarques
- Après la fixation, vérifiez que les tiges ne sortent pas.
- La charge maximale est de 4 kg (8 li. 13 on.) lorsque vous utilisez deux tiges.
- N'utilisez pas la bandoulière de la caméra lorsqu'un objet lourd est fixé aux tiges.

❹ **Vis de maintien (+B M3×8) pour la base avant**

❺ **Montages en rosette (gauche et droit)**
Points de fixation pour les poignées génériques.

Remarque
Le bras de commande de la poignée PXW-FS7 ne doit pas être fixé directement au PXW-FS7, mais au point de montage de la poignée sur cet unité (Figure F).

❻ **Protège-épaule réglable**

❼ **Vis de maintien (3/8 po.) pour la base arrière**

❽ **Vis de maintien (+B M3×8) pour la base arrière**

❾ **Leviers de verrouillage de tige (gauche et droit)**
Utilisés pour la fixation ou le retrait des tiges de Φ15.
Lors de la fixation, tournez les leviers de verrouillage de tige dans le sens des aiguilles d'une montre pour visser les tiges.
Lors du retrait, tournez les leviers de verrouillage de tige dans le sens contraire des aiguilles d'une montre pour dévisser les leviers.
Si un levier se trouve dans une position où il est difficile de tourner, tirez-le vers l'extérieur et tournez-le pour faciliter la manipulation. Poussez, ensuite, le levier en place.

Remarques
- Après la fixation, vérifiez que les tiges ne sortent pas.
- La charge maximale est de 4 kg (8 li. 13 on.) lorsque vous utilisez deux tiges.
- N'utilisez pas la bandoulière de la caméra lorsqu'un objet lourd est fixé aux tiges.

❿ **Fentes pour fixation de tige de Φ15 (gauche et droite) pour la base arrière**

⓫ **Base arrière**

Fixation à un caméscope

Retrait du protège-épaule PXW-FS7 (Figure B-1)
Retrait du protège-épaule PXW-FS7.

Remarque
Rangez le protège-épaule dans un endroit sûr.

Fixation de la base arrière (Figure B-2)
Alignez les vis fournies avec les fentes correspondantes sur le caméscope dans l'ordre suivant (1) → (2) → (3) → (4), puis vissez fermement.

Remarques
- La base ne sera pas fixée correctement si les vis ne sont pas fixées dans la bonne séquence.
- Vissez fermement les quatre vis.

Fixation de la base avant (Figure B-3)
Alignez les vis fournies avec les fentes correspondantes sur le caméscope.
Poussez la base avant dans la base arrière, de façon à ne pas avoir d'espaces entre les points indiqués par les repères ▷ sur la base avant, puis serrez fermement les deux vis fournies et les deux vis d'assemblage encastré ([a] dans la figure).

Remarque
Vissez fermement les quatre vis.

Fixation du protège-épaule réglable (Figure B-4)
Alignez les deux vis du protège-épaule réglable avec les fentes sur le caméscope, puis serrez alternativement les deux vis.
Baissez le levier de verrouillage du protège-épaule pour le visser.

Remarque
Alternativement serrez les vis de manière égale.

Réglage de la position du protège-épaule
Soulevez le levier de verrouillage du protège-épaule pour le déverrouiller, glissez le protège-épaule vers l'avant/l'arrière dans la position souhaitée, puis baissez le levier pour verrouiller le protège-épaule.

Remarque
Si la position du protège-épaule de type variable est réglée sur la position la plus en avant, la longueur de la tige du viseur peut être insuffisante (Figure G). Utilisez, dans ce cas, une autre tige de viseur (P/N: 4-547- 069-11), qui est 20 mm (13/16 po.) plus longue que la tige standard. Pour les détails, consultez votre concessionnaire Sony.

Fixation à l'attache de trépied

Glissez la caméra vers l'avant le long de la rainure jusqu'à ce qu'elle s'encliquète en place (Figure C).

Remarque
Bougez la caméra vers l'avant et vers l'arrière pour s'assurer qu'elle ne se détache pas.

Détacher de l'attache de trépied

Maintenez appuyé le bouton rouge (①), puis glissez le levier dans le sens de la flèche (②) (Figure D).

Remarque
Si la goupille sur l'attache pour trépied ne revient pas à sa position normale après la dépose de la caméra, ré-appuyez et maintenez enfoncé le bouton, puis faites glisser le levier dans la direction indiquée par la flèche pour faire revenir la goupille à sa position originale. La caméra ne peut pas être installée si la goupille est à vue (Figure E).

Spécifications

Dimensions (L / H / P)	Env. 118 × 63,2 × 250 mm (4 3/4 × 2 1/2 × 9 7/8 pouces)
Poids	Unité : 980 g (2 li. 2,6 on.), Tige (1) : 160 g (5,6 on.)
Accessoires fournis	Mode d'emploi (2), vis (+B M3×8) (10), vis (3/8 po.) (1) , tiges Φ15 (2)

La conception et les spécifications sont susceptibles d'être modifiées sans préavis.

Remarques
- Vérifiez toujours que l'appareil fonctionne correctement avant l'utilisation. **Sony n'assumera pas de responsabilité pour les dommages de quelque sorte qu'ils soient, incluant mais ne se limitant pas à la compensation ou au remboursement, à cause de la perte de profits actuels ou futurs suite à la défaillance de cet appareil, que ce soit pendant la période de garantie ou après son expiration, ou pour toute autre raison quelle qu'elle soit.**
- **Sony n'assumera pas de responsabilité pour les réclamations, quelle qu'elles soient, effectuées par les utilisateurs de cet appareil ou par des tierces parties.**
- **Sony n'assumera pas de responsabilité pour la cessation ou l'interruption de tout service lié à cet appareil, résultant de quelque circonstance que ce soit.**

Deutsch

Bitte lesen Sie dieses Handbuch vor der Benutzung des Geräts sorgfältig durch und bewahren Sie es zum späteren Nachschlagen auf.

Das VCT-FS7 ist ein Zubehörteil, das am Sony Camcorder PXW-FS7 angebracht wird, um die Stabilität bei der Aufnahme zu verbessern. Nach dem Anbringen des Geräts am PXW-FS7 können Sie die Kamera auch auf einem Stativ VCT-14/VCT-U14 befestigen.

Name und Funktion der Teile A

❶ **Vordere Basisplatte**

❷ **Befestigungsöffnung (links und rechts) für Φ15-Schienen auf der vorderen Basisplatte**

❸ **Schienen-Sperrhebel (links und rechts)**
Zum Anbringen und Abnehmen der Φ15-Schienen.
Drehen Sie die Hebel beim Anbringen der Schienen zum Befestigen im Uhrzeigersinn.
Drehen Sie die Hebel beim Entfernen der Schienen zum Lösen gegen den Uhrzeigersinn.
Wenn ein Hebel sich in einer Position befindet, in der er sich schwer drehen lässt, ziehen Sie den Hebel heraus und schwenken Sie ihn in eine günstigere Position. Schieben Sie dann den Hebel wieder hinein (Abbildung A, vergrößerte Ansicht).

Hinweise
- Prüfen Sie nach dem Anbringen, dass sich die Schienen nicht herausziehen lassen.
- Die maximale Last bei Verwendung von zwei Schienen beträgt 4 kg.
- Verwenden Sie nicht den Schultergurt der Kamera, wenn an den Schienen ein schwerer Gegenstand befestigt ist.

❹ **Halteschrauben (+ B M3×8) für vordere Basisplatte**

❺ **Rosettenbefestigungspunkte (links und rechts)**
Befestigungspunkte für die Allzweck-Handgriffe.

Hinweis
Der Fernbedienungs-Griffarm für den PXW-FS7 sollte nicht direkt am PXW-FS7, sondern am Griff-Befestigungspunkt des Geräts angebracht werden (Abb. F).

❻ **Verstellbares Schulterpolster**

❼ **Halteschraube (3/8") für hintere Basisplatte**

❽ **Halteschrauben (+ B M3×8) für hintere Basisplatte**

❾ **Schienen-Verriegelungshebel (links und rechts)**
Zum Anbringen und Abnehmen der Φ15-Schienen.
Drehen Sie die Hebel beim Anbringen der Schienen zum Befestigen im Uhrzeigersinn.
Drehen Sie die Hebel beim Entfernen der Schienen zum Lösen gegen den Uhrzeigersinn.
Wenn ein Hebel sich in einer Position befindet, in der er sich schwer drehen lässt, ziehen Sie den Hebel heraus und schwenken Sie ihn in eine günstigere Position. Schieben Sie dann den Hebel wieder hinein.

Hinweise
- Prüfen Sie nach dem Anbringen, dass sich die Schienen nicht herausziehen lassen.
- Die maximale Last bei Verwendung von zwei Schienen beträgt 4 kg.
- Verwenden Sie nicht den Schultergurt der Kamera, wenn an den Schienen ein schwerer Gegenstand befestigt ist.

❿ **Befestigungsöffnungen (links und rechts) für Φ15-Schienen auf der hinteren Basisplatte**

⓫ **Hintere Basisplatte**

Anbringen an einem Camcorder

Entfernen des Schulterpolsters PXW-FS7 (Abbildung B-1)
Nehmen Sie das Schulterpolster PXW-FS7 ab.

Hinweis
Bewahren Sie das Schulterpolster an einem sicheren Ort auf.

Anbringen der hinteren Basisplatte (Abbildung B-2)
Richten Sie die mitgelieferten Schrauben an den Schraublöchern am Camcorder in der Reihenfolge (1) → (2) → (3) → (4) aus und ziehen Sie sie fest.

Hinweise
- Die Basisplatte lässt sich nicht ordnungsgemäß anbringen, wenn die Schrauben in der falschen Reihenfolge eingeschraubt werden.
- Ziehen Sie die vier Schrauben fest.

Anbringen der vorderen Basisplatte (Abbildung B-3)
Richten Sie die mitgelieferten Schrauben an den Schraublöchern am Camcorder aus.
Drücken Sie die vordere Basisplatte so in die hintere Basisplatte, dass an den mit den Markierungen ▷ gekennzeichneten Punkten auf der vorderen Basisplatte keine Lücken entstehen. Ziehen Sie dann die zwei mitgelieferten Schrauben und die zwei versenkten Befestigungsschrauben (in der Abbildung mit [a] gekennzeichnet) fest.

Hinweis
Ziehen Sie die vier Schrauben fest.

Anbringen des verstellbaren Schulterpolsters (Abbildung B-4)
Richten Sie die beiden Schrauben des verstellbaren Schulterpolsters an den Löchern des Camcorders aus und ziehen Sie die Schrauben abwechselnd fest.
Senken Sie den orangen Verriegelungshebel, um das Schulterpolster zu sichern.

Hinweis
Ziehen Sie die Schrauben abwechselnd und gleichmäßig an.

Einstellen der Position des Schulterpolsters
Heben Sie den Schulterpolster-Befestigungshebel an, um das Schulterpolster zu lösen, schieben Sie das Schulterpolster vor oder zurück in die gewünschte Position und drücken Sie den Hebel herunter, um das Schulterpolster in der gewählten Position zu fixieren.

Hinweis
Wenn das verstellbare Schulterpolster in die vorderste Position gebracht wird, kann unter Umständen die Sucherschiene zu kurz sein (Abb. G). Verwenden Sie in diesem Fall die Sucherschiene mit der Teilenr: 4-547-069-11, die 20 mm länger als die Standardschiene ist. Weitere Informationen erhalten Sie von Ihrem Sony-Handelsvertreter.

Anbringen der Stativbefestigung

Schieben Sie die Kamera an der Nut entlang nach vorne, bis sie hörbar einrastet (Abbildung C).

Hinweis
Ruckeln Sie die Kamera vorwärts und rückwärts und stellen Sie sicher, dass sie sich nicht löst.

Lösen von der Stativbefestigung

Halten Sie den roten Knopf (①) gedrückt und schieben Sie den Hebel in Pfeilrichtung (②) (Abbildung D).

Hinweis
Wenn der Stift für die Stativbefestigung nach dem Abnehmen der Kamera nicht automatisch in seine ursprüngliche Position zurückkehrt, halten Sie die Taste erneut gedrückt, und schieben Sie den Hebel in Pfeilrichtung, um den Stift an seine ursprüngliche Position zurück zu schieben. Die Kamera kann nicht montiert werden, wenn der Stift hervor steht (Abb. E).

Technische Daten

Abmessungen (B / H / T)	ca. 118 × 63,2 × 250 mm
Masse	Gerät: 980 g, Schiene (1): 160 g
Lieferumfang	Bedienungsanleitung (2), Schrauben (+B M3×8) (10), Schraube (3/8") (1) , Φ15-Schienen (2)

Änderungen an Auslegung und technischen Daten vorbehalten.

Hinweise
- Bestätigen Sie vor dem Gebrauch immer, dass das Gerät richtig arbeitet. SONY KANN KEINE HAFTUNG FÜR SCHÄDEN JEDER ART, EINSCHLIESSLICH ABER NICHT BEGRENZT AUF KOMPENSATION ODER ERSTATTUNG, AUFGRUND VON VERLUST VON AKTUELLEN ODER ERWARTETEN PROFITEN DURCH FEHLFUNKTION DIESES GERÄTS ODER AUS JEGLICHEM ANDEREN GRUND, ENTWEDER WÄHREND DER GARANTIEFRIST ODER NACH ABLAUF DER GARANTIEFRIST, ÜBERNEHMEN.
- SONY KANN KEINE HAFTUNG FÜR ANSPRÜCHE JEDER ART VON DEN BENUTZERN DIESES GERÄTS ODER VON DRITTER SEITE ÜBERNEHMEN.
- SONY KANN KEINE HAFTUNG FÜR DIE BEENDIGUNG ODER EINSTELLUNG VON DIENSTLEISTUNGEN BEZÜGLICH DIESES GERÄTS GLEICH AUS WELCHEM GRUND ÜBERNEHMEN.

お問い合わせは
「ソニー業務用商品相談窓口のご案内」にある窓口へ

ソニー株式会社　〒108-0075　東京都港区港南1-7-1

http://www.sony.net/